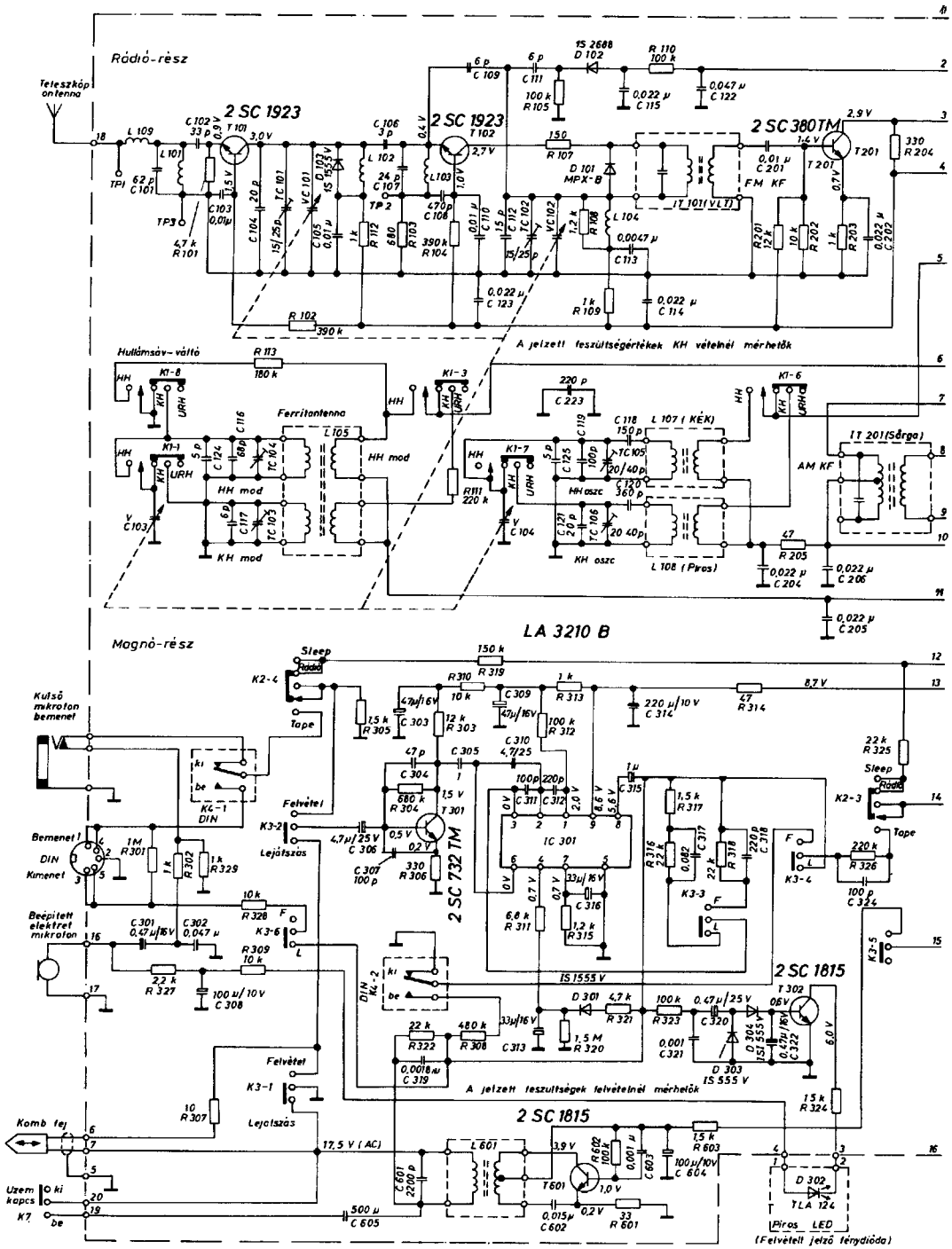

89. ábra
Az Akai AJ 360 H típusú rádió-magnó áramköreinek kapcsolási vázlata

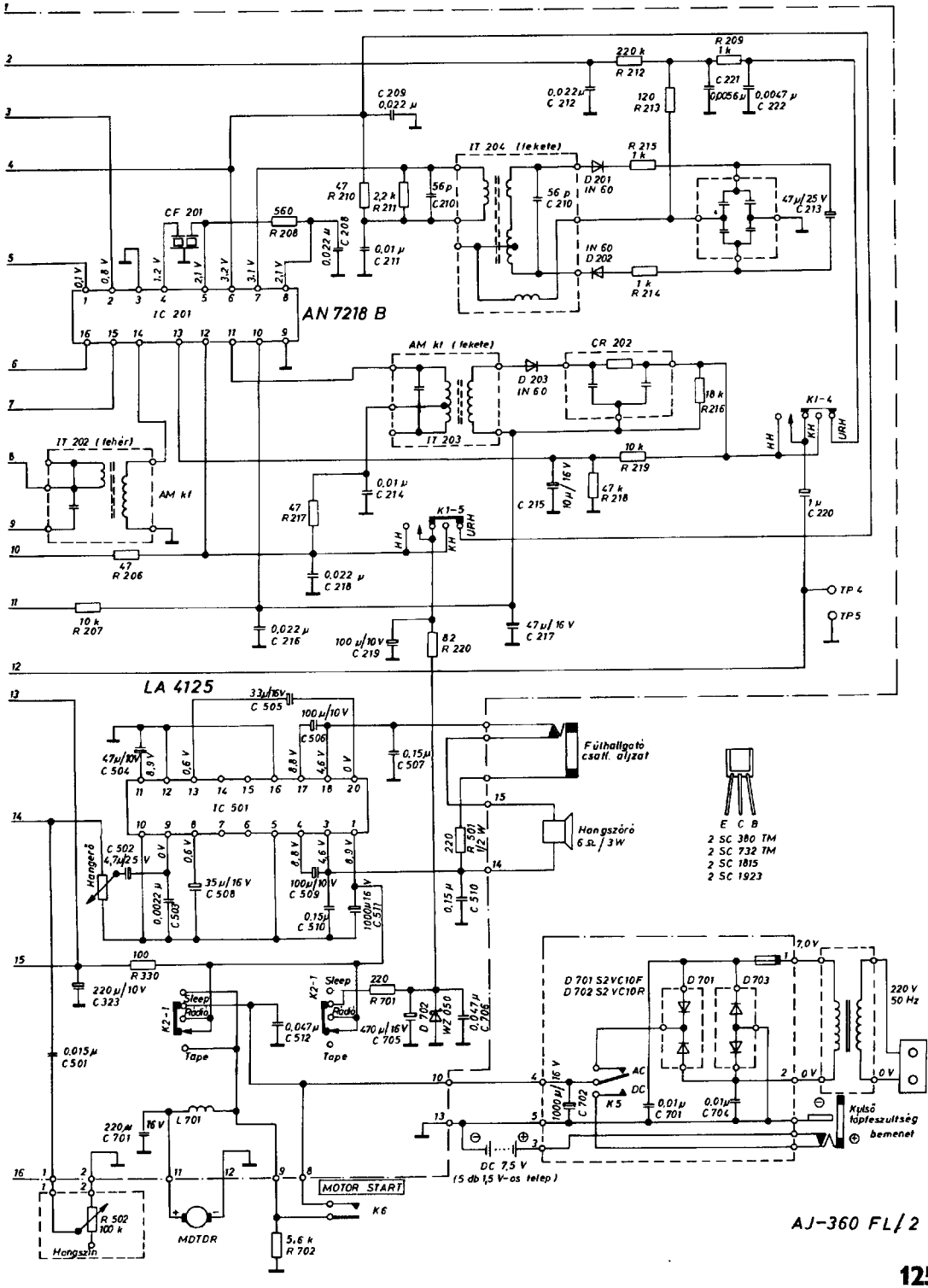
AN 7218 B
IC 201
LA 4125
IC 501
IT 204 (fekete)
IT 202 (fehér)
IT 203
AM kt (fekete)
AM kt
CF 201
CR 202
K1-4
K1-5
K2-1
K5
K6
Sleep
Radio
Tape
Hangerő
Hangszín
MOTOR START
MOTOR
Fülhallgató csatl. aljzat
Hangszóró 6 Ω / 3 W
E C B
2 SC 380 TM
2 SC 732 TM
2 SC 1815
2 SC 1923
D 701 S2VC10F
D 702 S2VC10R
220 V 50 Hz
Külső tápfeszültség bemenet
DC 7,5 V
(5 db 1,5 V-os telep)
TP 4
TP5
AJ-360 FL/2